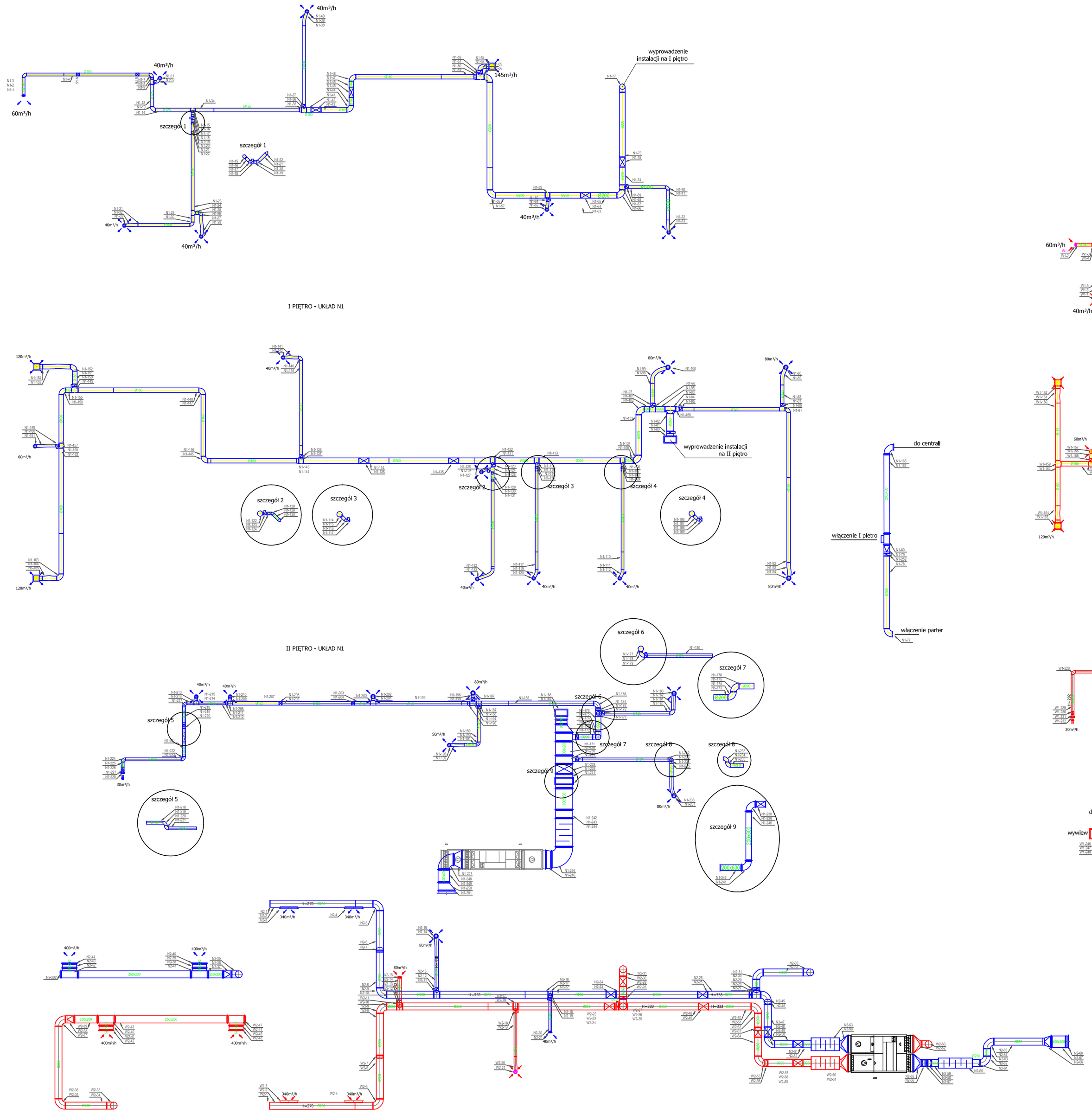

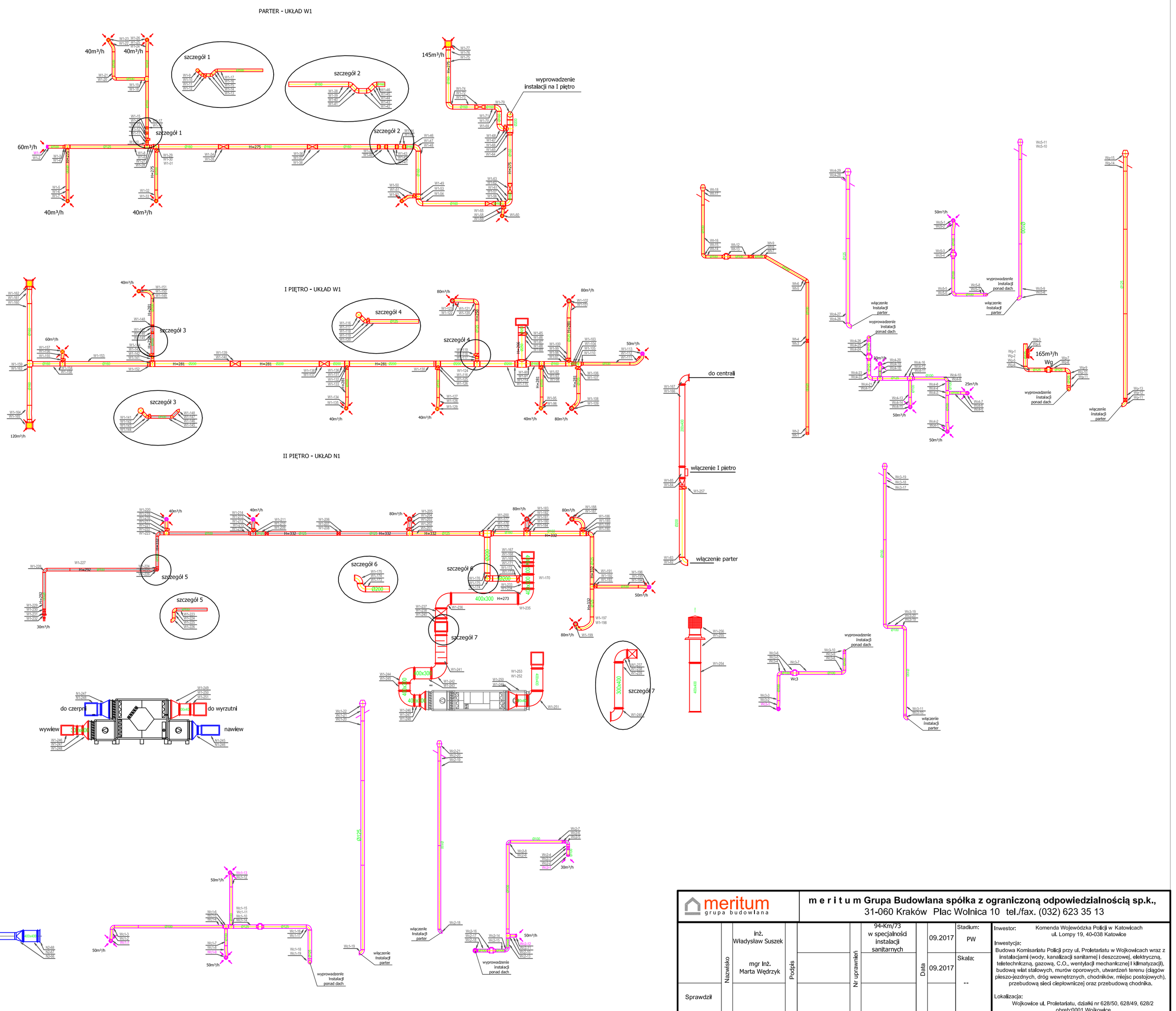

meritum grupa budowlana			**m e r i t u m Grupa Budowlana spółka z ograniczoną odpowiedzialnością sp.k.,** 31-060 Kraków Plac Wolnica 10 tel./fax. (032) 623 35 13					
Sprawdził	Nazwisko	inż. Władysław Suszek mgr inż. Marta Wędrzyk	Podpis	Nr uprawnień	94-Km/73 w specjalności instalacji sanitarnych	Data	09.2017 09.2017	Stadium: PW Skala: --
Nazwa rysunku:		SCHEMATY INSTALACJI WENTYLACJI MECHANICZNEJ						

Inwestor: Komenda Wojewódzka Policji w Katowicach ul. Lompy 19, 40-038 Katowice

Inwestycja: Budowa Komisariatu Policji przy ul. Proletariatu w Wojkowicach wraz z instalacjami (wody, kanalizacji sanitarnej i deszczowej, elektryczną, teletechniczną, gazową, C.O., wentylacji mechanicznej i klimatyzacji), budową wiat stalowych, murów oporowych, utwardzeń terenu (ciągów pieszo-jezdnych, dróg wewnętrznych, chodników, miejsc postojowych), przebudową sieci ciepłowniczej oraz przebudową chodnika.

Lokalizacja: Wojkowice ul. Proletariatu, działki nr 628/50, 628/49, 628/2 obręb0001 Wojkowice

Branża: **SANITARNA**

Nr rys.: **WM/9**