W01.01 Wieniec

wyk. 107,55 mb

skala 1:20

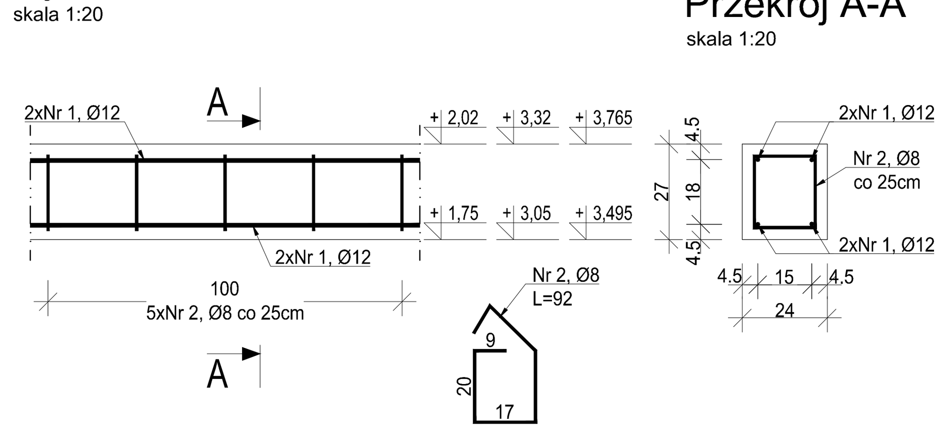

ZESTAWIENIE ZBROJENIA					
Nr pręta	Średnica	Długość	Liczba w elem.	Długość ogólna [m]	
				A-IIIN	
	[mm]	[cm]	[szt.]	Ø8	Ø12
1	Ø12	110	4		4.40
2	Ø8	92	5	4.60	
Długość ogólna średnic [m]				4.60	4.40
Masa 1 mb pręta [kg]				0.395	0.888
Masa prętów wg średnic [kg]				1.82	3.91
Masa ogólna [kg]				5.72	
Wykonać [mb]			107,55	677.20	

W01.02 Wieniec

wyk. 83,87 mb

skala 1:20

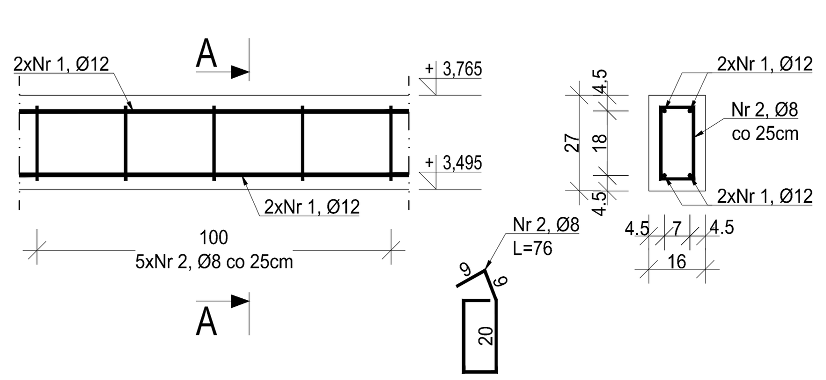

ZESTAWIENIE ZBROJENIA					
Nr pręta	Średnica	Długość	Liczba w elem.	Długość ogólna [m]	
				A-IIIN	
	[mm]	[cm]	[szt.]	Ø8	Ø12
1	Ø12	110	4		4.40
2	Ø8	76	5	3.80	
Długość ogólna średnic [m]				3.80	4.40
Masa 1 mb pręta [kg]				0.395	0.888
Masa prętów wg średnic [kg]				1.50	3.91
Masa ogólna [kg]				5.41	
Wykonać [mb]			83,87	498.94	

UWAGA : Długość pręta jest długością obliczoną na podstawie wymiarów w osi pręta (metoda B wg PN-EN ISO 3766:2006).
Długość pręta Nr 1 podanno z 10% naddatkiem na zakład prętów.
Zestawienie podano na 1mb wieńca.

W01.03 Wieniec

wyk. 26,71 mb

skala 1:20

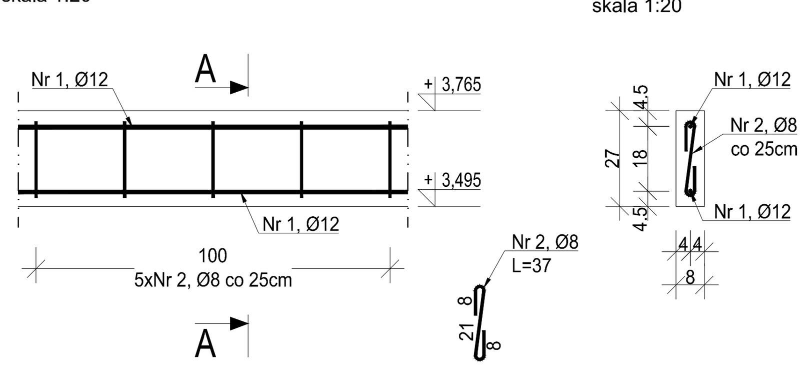

ZESTAWIENIE ZBROJENIA					
Nr pręta	Średnica	Długość	Liczba w elem.	Długość ogólna [m]	
				A-IIIN	
	[mm]	[cm]	[szt.]	Ø8	Ø12
1	Ø12	110	2		2.20
2	Ø8	37	5	1.85	
Długość ogólna średnic [m]				1.85	2.20
Masa 1 mb pręta [kg]				0.395	0.888
Masa prętów wg średnic [kg]				0.73	1.95
Masa ogólna [kg]				2.68	
Wykonać [mb]			26,71	78.87	

UWAGA : Długość pręta jest długością obliczoną na podstawie wymiarów w osi pręta (metoda B wg PN-EN ISO 3766:2006).
Długość pręta Nr 1 podanno z 10% naddatkiem na zakład prętów.
Zestawienie podano na 1mb wieńca.

W01.04 Wieniec

wyk. 3,12 mb

skala 1:20

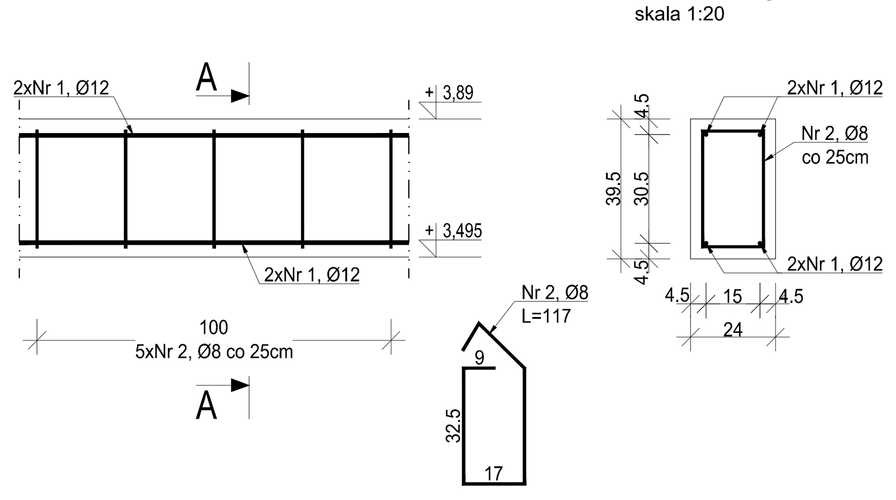

ZESTAWIENIE ZBROJENIA					
Nr pręta	Średnica	Długość	Liczba w elem.	Długość ogólna [m]	
				A-IIIN	
	[mm]	[cm]	[szt.]	Ø8	Ø12
1	Ø12	110	4		4.40
2	Ø8	117	5	5.85	
Długość ogólna średnic [m]				5.85	4.40
Masa 1 mb pręta [kg]				0.395	0.888
Masa prętów wg średnic [kg]				2.31	3.91
Masa ogólna [kg]				6.22	
Wykonać [mb]			3,12	21.34	

UWAGA : Długość pręta jest długością obliczoną na podstawie wymiarów w osi pręta (metoda B wg PN-EN ISO 3766:2006).
Długość pręta Nr 1 podanno z 10% naddatkiem na zakład prętów.
Zestawienie podano na 1mb wieńca.

W01.05 Wieniec

wyk. 7,76 mb

skala 1:20

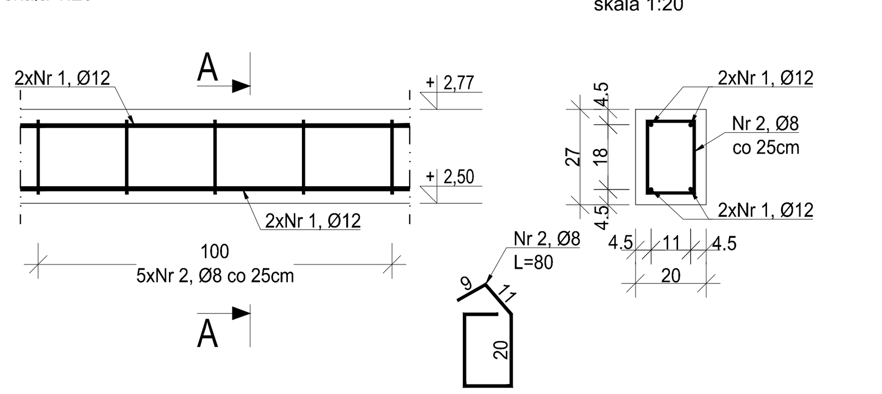

ZESTAWIENIE ZBROJENIA					
Nr pręta	Średnica	Długość	Liczba w elem.	Długość ogólna [m]	
				A-IIIN	
	[mm]	[cm]	[szt.]	Ø8	Ø12
1	Ø12	110	4		4.40
2	Ø8	80	5	4.00	
Długość ogólna średnic [m]				4.00	4.40
Masa 1 mb pręta [kg]				0.395	0.888
Masa prętów wg średnic [kg]				1.58	3.91
Masa ogólna [kg]				5.49	
Wykonać [mb]			7,76	46.84	

UWAGA : Długość pręta jest długością obliczoną na podstawie wymiarów w osi pręta (metoda B wg PN-EN ISO 3766:2006).
Długość pręta Nr 1 podanno z 10% naddatkiem na zakład prętów.
Zestawienie podano na 1mb wieńca.

W01.06 Wieniec

wyk. 13,20 mb

skala 1:20

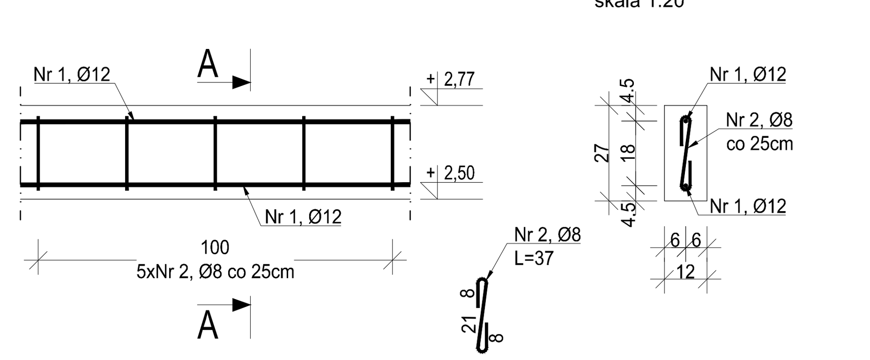

ZESTAWIENIE ZBROJENIA					
Nr pręta	Średnica	Długość	Liczba w elem.	Długość ogólna [m]	
				A-IIIN	
	[mm]	[cm]	[szt.]	Ø8	Ø12
1	Ø12	110	2		2.20
2	Ø8	37	5	1.85	
Długość ogólna średnic [m]				1.85	2.20
Masa 1 mb pręta [kg]				0.395	0.888
Masa prętów wg średnic [kg]				0.73	1.95
Masa ogólna [kg]				2.68	
Wykonać [mb]			13,20	38.98	

UWAGA : Długość pręta jest długością obliczoną na podstawie wymiarów w osi pręta (metoda B wg PN-EN ISO 3766:2006).
Długość pręta Nr 1 podanno z 10% naddatkiem na zakład prętów.
Zestawienie podano na 1mb wieńca.

W02.01 Wieniec

wyk. 55,38 mb

skala 1:20

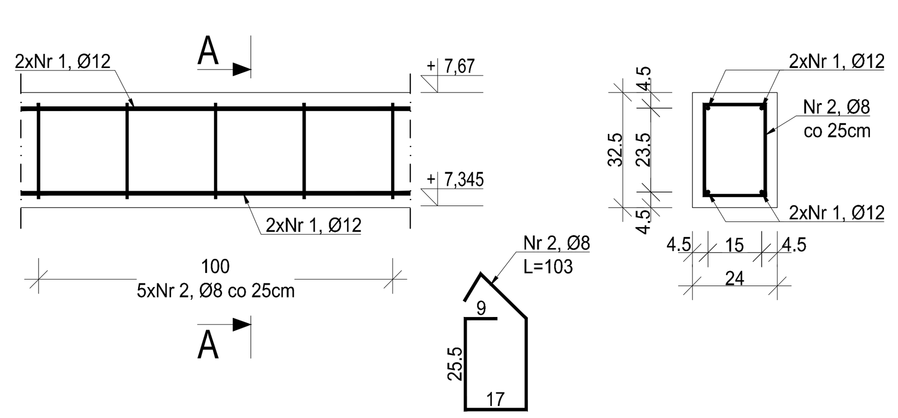

ZESTAWIENIE ZBROJENIA					
Nr pręta	Średnica	Długość	Liczba w elem.	Długość ogólna [m]	
				A-IIIN	
	[mm]	[cm]	[szt.]	Ø8	Ø12
1	Ø12	110	4		4.40
2	Ø8	103	5	5.15	
Długość ogólna średnic [m]				5.15	4.40
Masa 1 mb pręta [kg]				0.395	0.888
Masa prętów wg średnic [kg]				2.03	3.91
Masa ogólna [kg]				5.94	
Wykonać [mb]			55,38	361.94	

UWAGA : Długość pręta jest długością obliczoną na podstawie wymiarów w osi pręta (metoda B wg PN-EN ISO 3766:2006).
Długość pręta Nr 1 podanno z 10% naddatkiem na zakład prętów.
Zestawienie podano na 1mb wieńca.

W02.02 Wieniec

wyk. 26,04 mb

skala 1:20

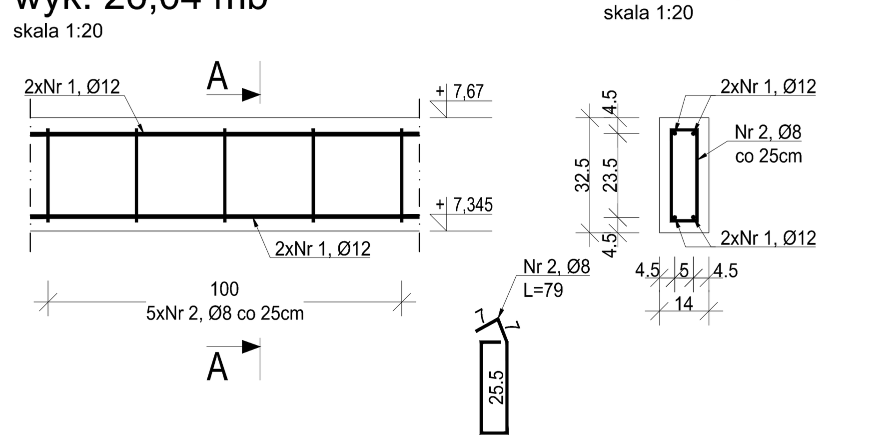

ZESTAWIENIE ZBROJENIA					
Nr pręta	Średnica	Długość	Liczba w elem.	Długość ogólna [m]	
				A-IIIN	
	[mm]	[cm]	[szt.]	Ø8	Ø12
1	Ø12	110	4		4.40
2	Ø8	79	5	3.95	
Długość ogólna średnic [m]				3.95	4.40
Masa 1 mb pręta [kg]				0.395	0.888
Masa prętów wg średnic [kg]				1.56	3.91
Masa ogólna [kg]				5.47	
Wykonać [mb]			26,04	156.61	

UWAGA : Długość pręta jest długością obliczoną na podstawie wymiarów w osi pręta (metoda B wg PN-EN ISO 3766:2006).
Długość pręta Nr 1 podanno z 10% naddatkiem na zakład prętów.
Zestawienie podano na 1mb wieńca.

W02.03 Wieniec

wyk. 33,33 mb

skala 1:20

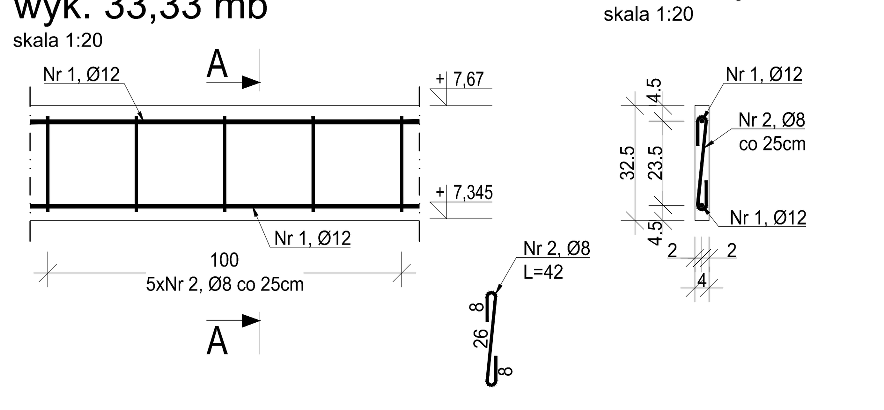

ZESTAWIENIE ZBROJENIA					
Nr pręta	Średnica	Długość	Liczba w elem.	Długość ogólna [m]	
				A-IIIN	
	[mm]	[cm]	[szt.]	Ø8	Ø12
1	Ø12	110	2		2.20
2	Ø8	42	5	2.10	
Długość ogólna średnic [m]				2.10	2.20
Masa 1 mb pręta [kg]				0.395	0.888
Masa prętów wg średnic [kg]				0.83	1.95
Masa ogólna [kg]				2.78	
Wykonać [mb]			33,33	102.04	

UWAGA : Długość pręta jest długością obliczoną na podstawie wymiarów w osi pręta (metoda B wg PN-EN ISO 3766:2006).
Długość pręta Nr 1 podanno z 10% naddatkiem na zakład prętów.
Zestawienie podano na 1mb wieńca.

W03.01 Wieniec

wyk. 173,80 mb

skala 1:20

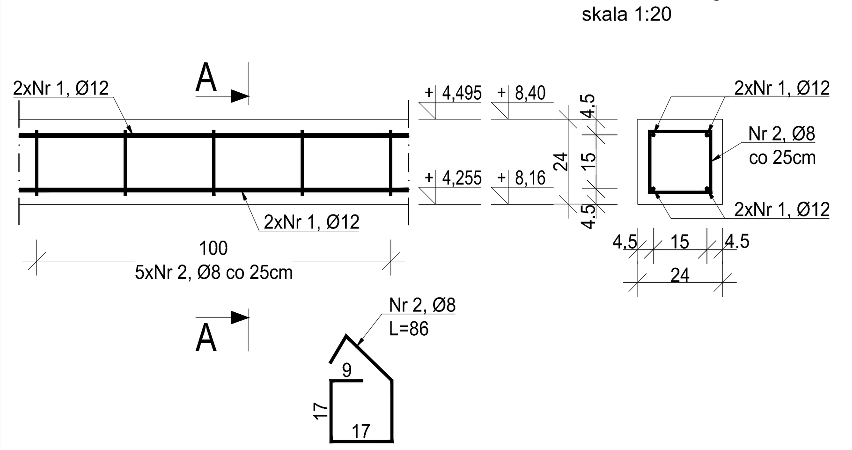

ZESTAWIENIE ZBROJENIA					
Nr pręta	Średnica	Długość	Liczba w elem.	Długość ogólna [m]	
				A-IIIN	
	[mm]	[cm]	[szt.]	Ø8	Ø12
1	Ø12	110	4		4.40
2	Ø8	86	5	4.30	
Długość ogólna średnic [m]				4.30	4.40
Masa 1 mb pręta [kg]				0.395	0.888
Masa prętów wg średnic [kg]				1.70	3.91
Masa ogólna [kg]				5.61	
Wykonać [mb]			173,80	1071.70	

SL02.04 (SL03.01) Słup

wyk. 21 szt. (wyk. 21 szt.)

skala 1:20

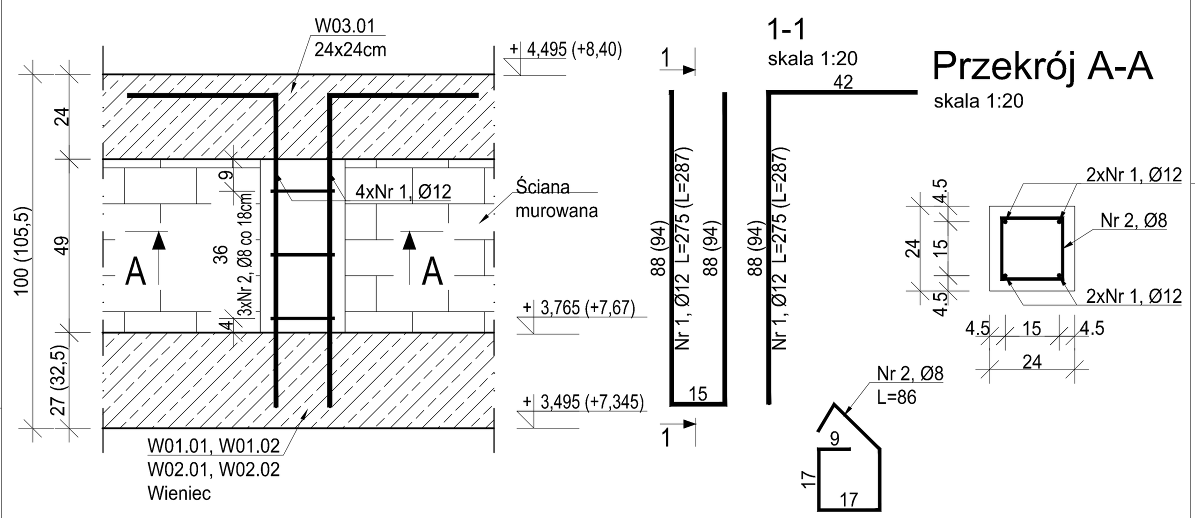

ZESTAWIENIE ZBROJENIA - SL02.04					
Nr pręta	Średnica	Długość	Liczba w elem.	Długość ogólna [m]	
				A-IIIN	
	[mm]	[cm]	[szt.]	Ø8	Ø12
1	Ø12	275	2		5.50
2	Ø8	86	3	2.58	
Długość ogólna średnic [m]				2.58	5.50
Masa 1 mb pręta [kg]				0.395	0.888
Masa prętów wg średnic [kg]				1.02	4.88
Masa ogólna [kg]				5.90	
Wykonać [szt.]			21	136.36	

ZESTAWIENIE ZBROJENIA - SL03.01					
Nr pręta	Średnica	Długość	Liczba w elem.	Długość ogólna [m]	
				A-IIIN	
	[mm]	[cm]	[szt.]	Ø8	Ø12
1	Ø12	287	2		5.74
2	Ø8	86	3	2.58	
Długość ogólna średnic [m]				2.58	5.74
Masa 1 mb pręta [kg]				0.395	0.888
Masa prętów wg średnic [kg]				1.02	5.10
Masa ogólna [kg]				6.12	
Wykonać [szt.]			21	141.28	

SC02.01 Ściana gr. 20 cm

wyk. 20,97 mb

skala 1:20

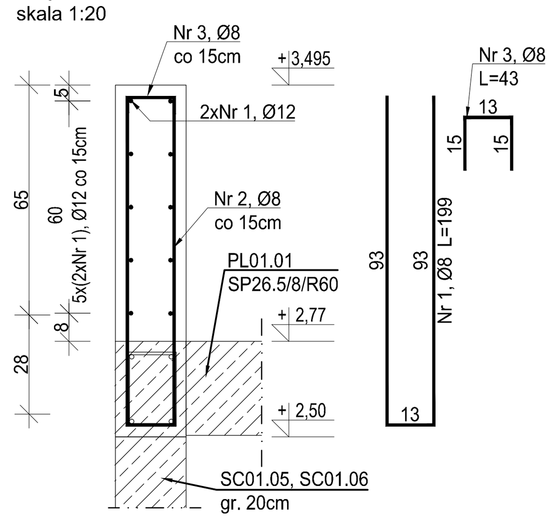

ZESTAWIENIE ZBROJENIA					
Nr pręta	Średnica	Długość	Liczba w elem.	Długość ogólna [m]	
				A-IIIN	
	[mm]	[cm]	[szt.]	Ø8	Ø12
1	Ø12	110	10		11.00
2	Ø8	199	7	13.93	
3	Ø8	43	7	3.01	
Długość ogólna średnic [m]				16.94	11.00
Masa 1 mb pręta [kg]				0.395	0.888
Masa prętów wg średnic [kg]				6.69	9.77
Masa ogólna [kg]				16.46	
Wykonać [mb]			20,97	379.67	

UWAGA : Długość pręta jest długością obliczoną na podstawie wymiarów w osi pręta (metoda B wg PN-EN ISO 3766:2006).
Długość pręta Nr 1 podano z 10% naddatkiem na zakład prętów.
Zestawienie podano na 1mb ściany.

Szczegół dozbrojenia naroży

wyk. 4 szt.

skala 1:20

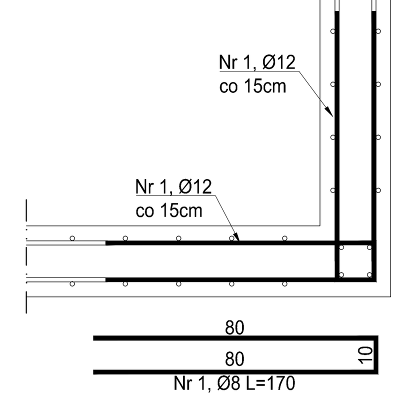

ZESTAWIENIE ZBROJENIA				
Nr pręta	Średnica	Długość	Liczba w elem.	Długość ogólna [m]
				A-IIIN
	[mm]	[cm]	[szt.]	Ø12
1	Ø12	170	10	17.00
Długość ogólna średnic [m]				17.00
Masa 1 mb pręta [kg]				0.888
Masa prętów wg średnic [kg]				15.10
Masa ogólna [kg]				15.10
Wykonać [szt.]			4	66.42

UWAGA : Długość pręta jest długością obliczoną na podstawie wymiarów w osi pręta (metoda B wg PN-EN ISO 3766:2006).

PL02.02 Płyta

wyk. 6,65 mb

skala 1:20

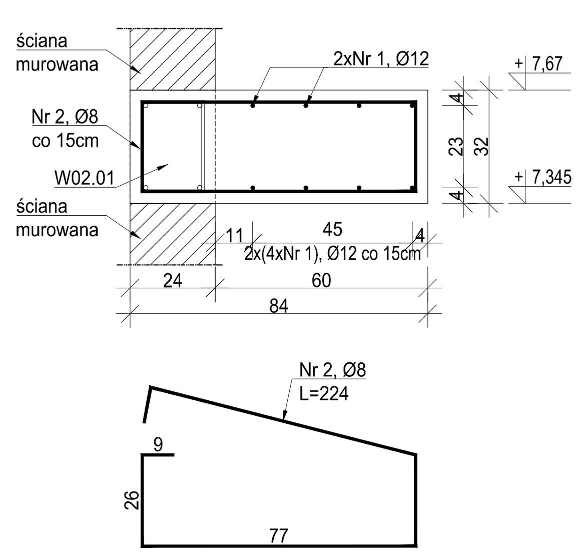

ZESTAWIENIE ZBROJENIA					
Nr pręta	Średnica	Długość	Liczba w elem.	Długość ogólna [m]	
				A-IIIN	
	[mm]	[cm]	[szt.]	Ø8	Ø12
1	Ø12	105	8		8.40
2	Ø8	224	7	15.68	
Długość ogólna średnic [m]				15.68	8.40
Masa 1 mb pręta [kg]				0.395	0.888
Masa prętów wg średnic [kg]				6.19	7.46
Masa ogólna [kg]				13.65	
Wykonać [mb]			6,65	99.87	

UWAGA : Długość pręta jest długością obliczoną na podstawie wymiarów w osi pręta (metoda B wg PN-EN ISO 3766:2006).
Długość pręta Nr 1 podanno z 5% naddatkiem na zakład prętów.
Zestawienie podano na 1mb płyty.

PL02.01 Płyta

wyk. 1 szt.

skala 1:20

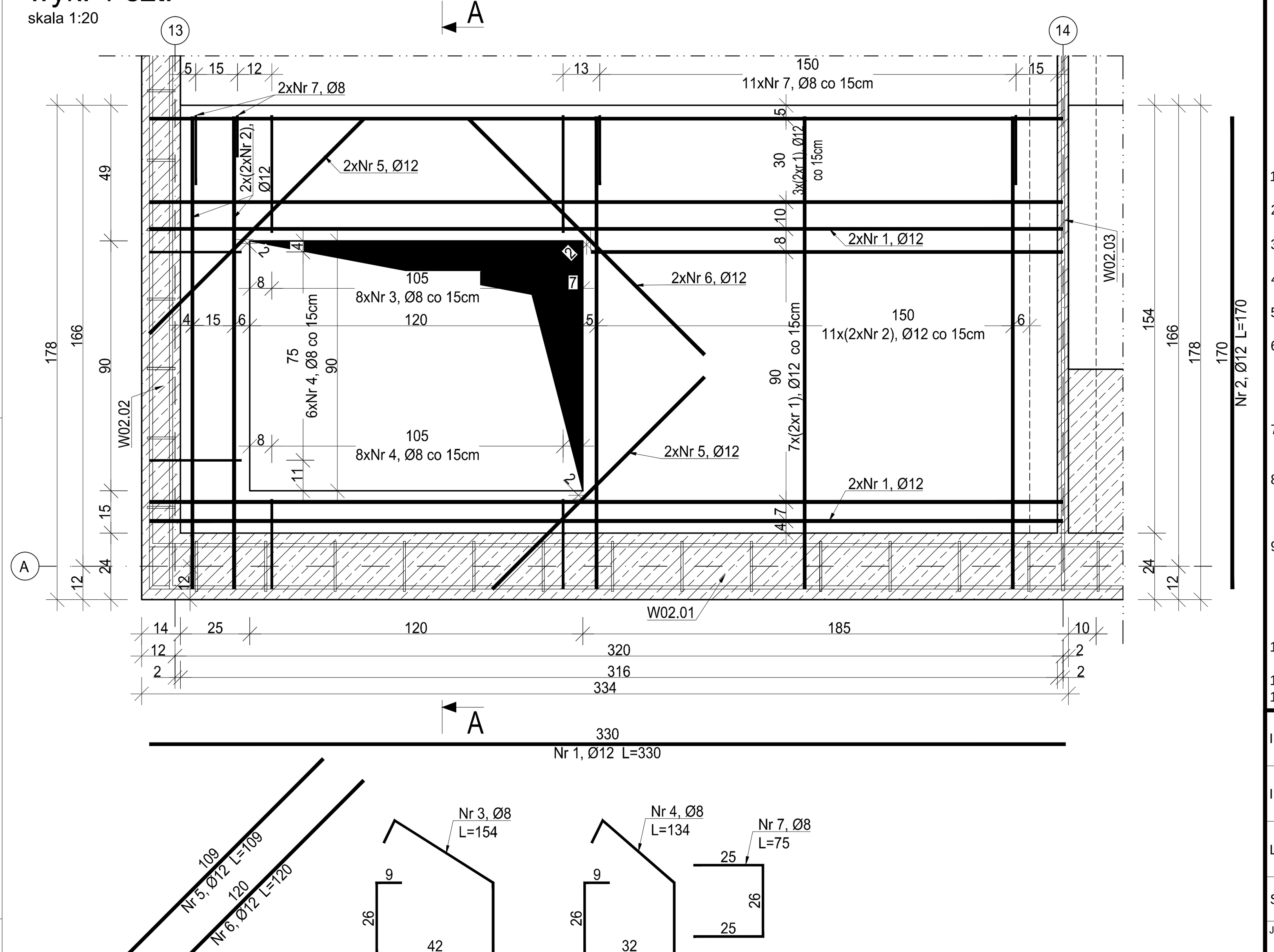

Przekrój A-A

skala 1:20

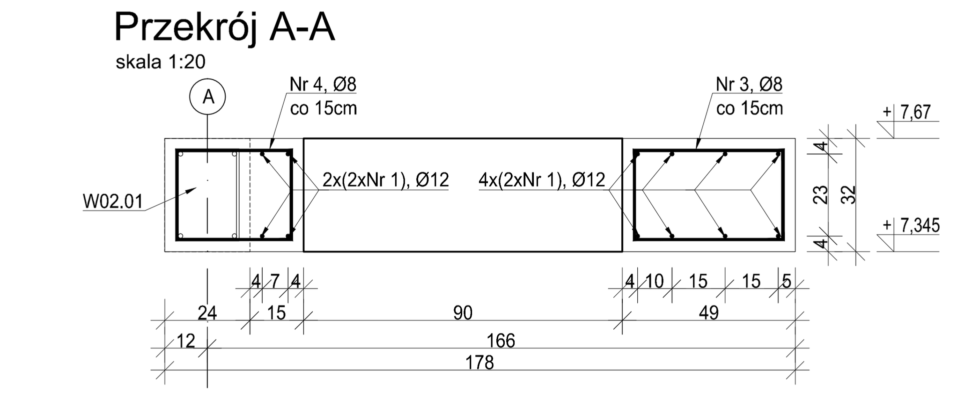

ZESTAWIENIE ZBROJENIA					
Nr pręta	Średnica	Długość	Liczba w elem.	Długość ogólna [m]	
				A-IIIN	
	[mm]	[cm]	[szt.]	Ø8	Ø12
1	Ø12	330	22		72.60
2	Ø12	170	26		44.20
3	Ø8	154	8	12.32	
4	Ø8	134	14	18.76	
5	Ø12	109	4		4.36
6	Ø12	120	2		2.40
7	Ø8	75	13	9.75	
Długość ogólna średnic [m]				40.83	123.56
Masa 1 mb pręta [kg]				0.395	0.888
Masa prętów wg średnic [kg]				16.13	109.72
Masa ogólna [kg]				125.85	
Wykonać [szt]			1	138.43	

UWAGA : Długość pręta jest długością obliczoną na podstawie wymiarów w osi pręta (metoda B wg PN-EN ISO 3766:2006).

MATERIAŁY:

Stal zbrojeniowa:	A-IIIN (B500SP)
Beton:	C25/30
Maksymalny wymiar kruszywa betonu:	16mm
Otulina:	30 mm
Klasa ekspozycji:	XC3

± 0,00= +267,50m n.p.m.

1. Projekt branży konstrukcyjnej stanowi część opracowania wielobranżowego i jako taki powinien być rozpatrywany wraz z opracowaniami innych branż.
2. Wszelkie rozbieżności pomiędzy opracowaniami poszczególnych branż należy wyjaśnić z Projektantem.
3. Ściany murowane wykonać z bloczków wapienno-piaskowych klasy 20 na zaprawie klasy M15.
4. Należy zapewnić przewiązanie ścian murowanych z elementami żelbetowymi np. poprzez zastosowanie systemowych łączników stalowych lub na strzępia.
5. Zbrojenie podłużne wieńców przeprowadzić jako ciągłe przez słupy i trzpienie żelbetowe.
6. Wszystkie prace powinny być wykonywane zgodnie z Warunkami Technicznymi Wykonywania i Odbioru Robót Budowlano-Montażowych, zgodnie z obowiązującymi przepisami i Polskimi Normami oraz zasadami sztuki budowlanej, instrukcjami producentów poszczególnych materiałów i przepisami BHP, przez odpowiednio wykwalifikowanych pracowników, pod stałym nadzorem technicznym.
7. Każdy składnik projektu należy rozpatrywać i rozpoznawać w dokumentacji w kontekście wszystkich rysunków, które do tego składnika się odnoszą z uwzględnieniem wszystkich opisów technicznych i zasad sztuki budowlanej.
8. Brak wskazania na rysunku technicznym elementu, którego zastosowanie wynika ze znanych lub powszechnie przyjętych rozwiązań w zakresie sztuki budowlanej, nie zwalnia Wykonawcy z konieczności skalkulowania i zastosowania takiego elementu w porozumieniu z Inwestorem oraz Projektantem i za jego zgodą.
9. Wszystkie wbudowywane wyroby muszą posiadać: aprobatę techniczną, obowiązkowy certyfikat zgodności i oznaczenie znakiem bezpieczeństwa „B" lub świadectwo dopuszczenia Urzędu Dozoru Technicznego dla urządzeń poddozorowych albo dobrowolny certyfikat zgodności i oznaczenie nadanymi znakami zgodności („PN", „E", „O") lub deklarację zgodności z obowiązującymi przepisami oraz Polskimi Normami i aprobatą techniczną.
10. Wszystkie wymiary przed zamówieniem materiałów i elementów należy sprawdzić na budowie.
11. W razie jakichkolwiek wątpliwości na budowie skontaktować się z Projektantem.
12. Wszelkie zmiany należy uzgadniać z Projektantem.

INWESTOR	Komenda Wojewódzka Policji w Katowicach 40-038 Katowice, ul. Lompy 19
INWESTYCJA	Budowa nowej siedziby Komendy Miejskiej Policji w Sosnowcu przy ul. Janowskiego na działce 3634/1
LOKALIZACJA	Działka nr 3634/1 przy ul. Aleksandra Janowskiego, Sosnowiec obręb 0010
STADIUM	PROJEKT WYKONAWCZY

JEDNOSTKA PROJEKTOWA PROWADZĄCA

DEMIURG

ul. Lubeckiego 2
PL 60-348 Poznań
tel./fax: +48 61 662 11 40
www.demiurg.com.pl

FUNKCJA	IMIĘ I NAZWISKO	NR UPR. W SPEC.	PODPIS
PROJEKTOWAŁ	mgr inż. Jacek Hercog	Upr. Nr WKP/0091/PWOK/15 w specj. konstrukcyjno-budowlanej nr izby WKP/BO/0236/15	
OPRACOWAŁ	mgr inż. Hubert Maciejewski		
OPRACOWAŁA	mgr inż. Ilona Szarwińska		
OPRACOWAŁA	mgr inż. Monika Kamińska		

TREŚĆ RYS.	SKALA
BUDYNEK B i C **W01.01-W01.06, W02.01-W02.03, W03.01 WIENIEC** **SL02.04,SL03.01 SŁUP; SC02.01 ŚCIANA** **PL02.01, PL02.02 PŁYTA**	1:20

DATA	30 MAJA 2017	NR KONTRAKTU	001606
BRANŻA K	NR REWIZJI 00	NR RYSUNKU	**KW.15-B**

Rysunek stanowi własność firmy DEMIURG i nie może być kopiowany, rozpowszechniany,modyfikowany, i udostępniany osobom trzecim bez wcześniejszej pisemnej zgody właściciela.