Przekrój 1-1 ściany oporowej So-2

Skala 1:20

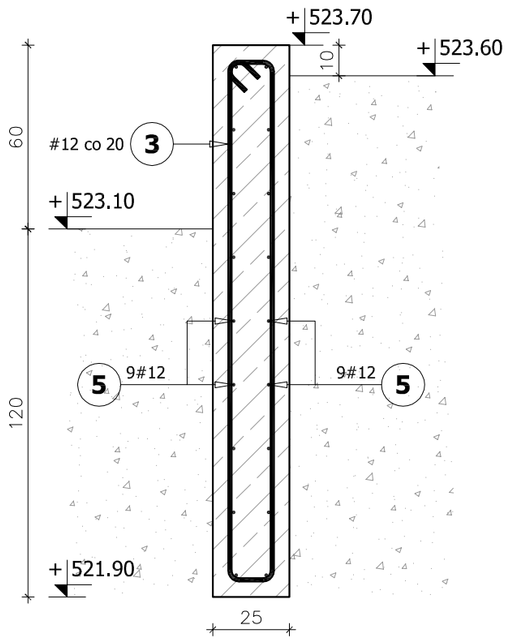

Zbrojenie ściany oporowej So-2

Skala 1:50

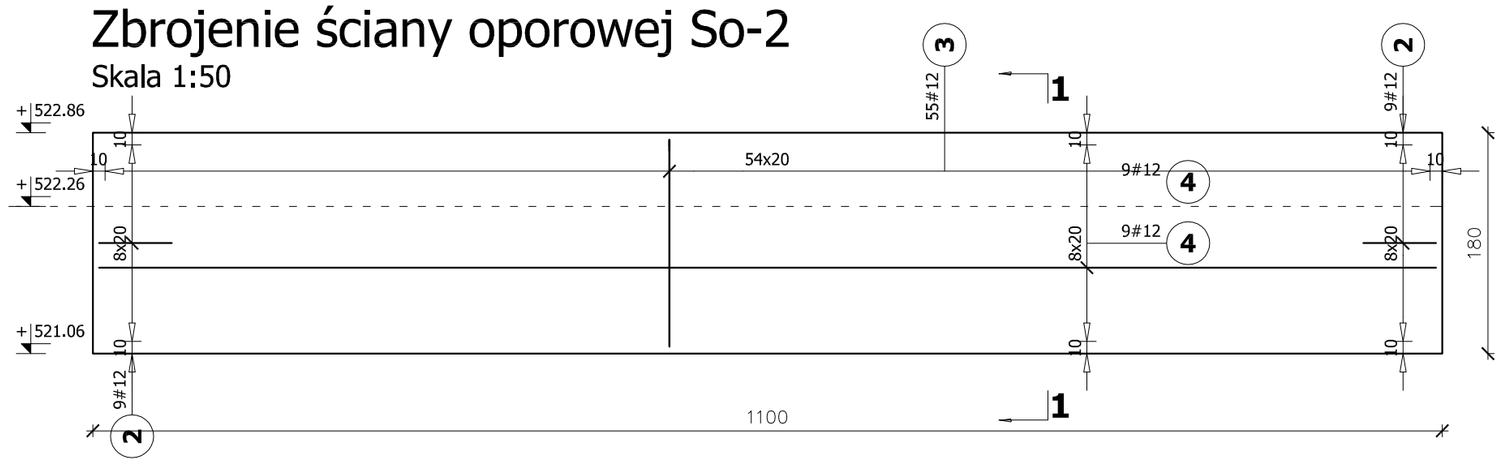

Hydroizolacja muru oporowego

Skala 1:50

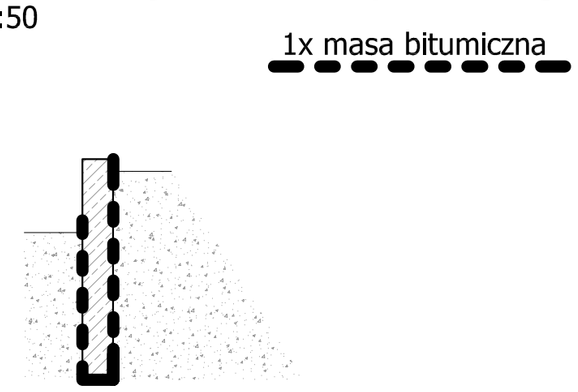

Dozbrojenie narożnika So-3

Skala 1:20

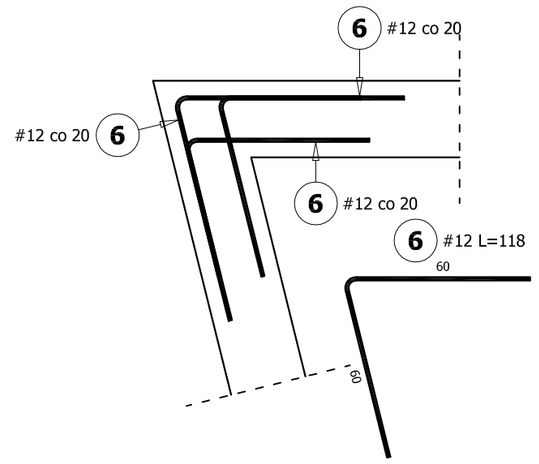

Przekrój 2-2 ściany oporowej So-3

Skala 1:20

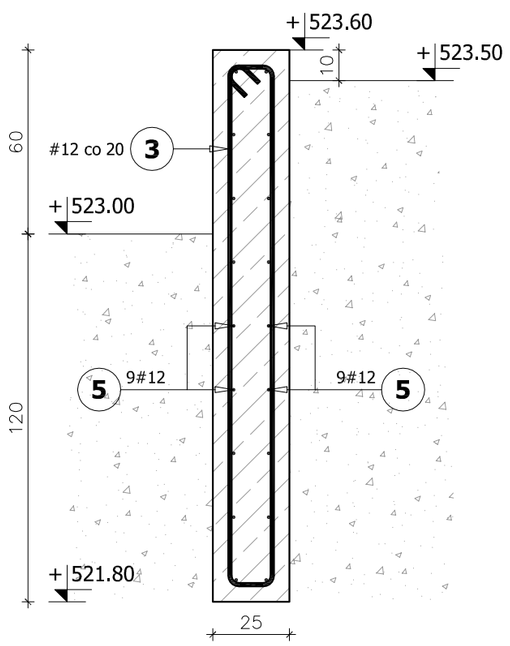

Zbrojenie ściany oporowej So-3

Skala 1:50

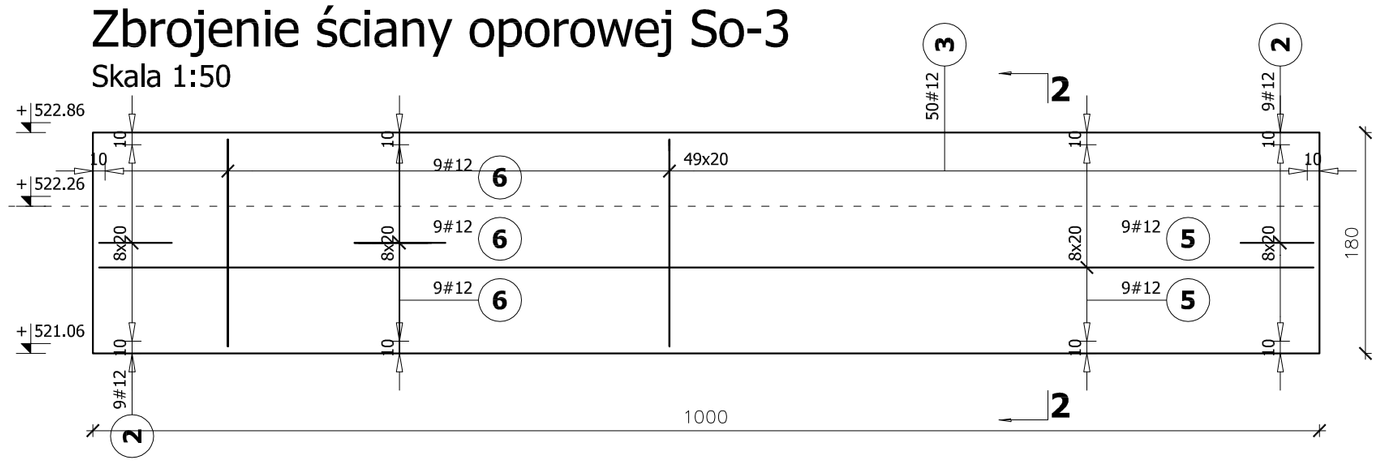

Schemat rozmieszczenia murów oporowych Śo-2

skala 1:500

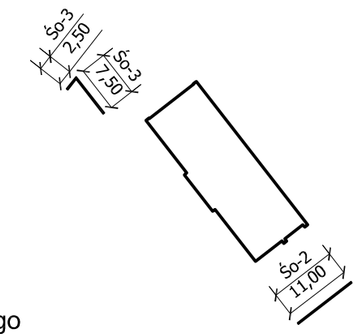

Poz.	Stal # A-IIIN	Długość (cm)	Liczba: w elemencie	Liczba: elementów	Liczba: ogółem	Długość łączna (m) A-IIIN # 8	Długość łączna (m) A-IIIN # 12	Schemat (cm)
1	8	35	75	3	225	78,75		19; 6
2	12	130	36	3	108		140,40	60; 15
3	12	381	105	1	105		400,05	10; 170; 15
4	12	1090	18	1	18		196,20	1090
5	12	990	18	1	18		178,20	990
6	12	118	27	1	27		31,86	60; 60
Długość wg średnic (m)						78,75	946,71	
Masa 1 m pręta (kg/m)						0,40	0,89	
Masa łączna wg średnic (kg)						31,11	840,68	
Masa łączna wg gatunku stali (kg)						871,78		
Ogółem (kg)						871,78		

BETON C30/37 (B37)
STAL ZBROJENIOWA A-IIIN, BSt500s
otulenie c = 4 cm
Klasa ekspozycji betonu: XC4

- pod płytę muru wylać warstwę chudego betonu o grubości min. 10cm,
- elementy muru oporowego zagłębione w gruncie należy zabezpieczyć hydroizolacją 1x masa bitumiczna do wysokości 10 cm ponad poziom gruntu.

Łączniki zbrojenia, 2 szt. na m²

Skala 1:20

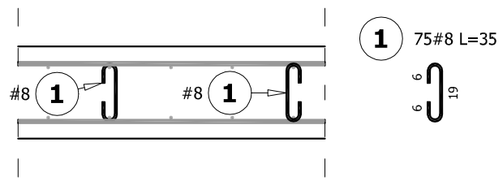

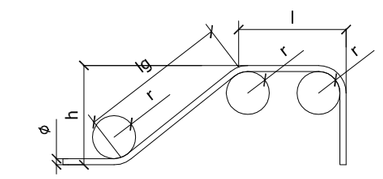

Minimalna średnica wewnętrzna zagięcia	
Średnica pręta	
φ<20mm	φ≥20mm
r=4φ	r=7φ

Dozbrojenie zakończenia ścian

Skala 1:20

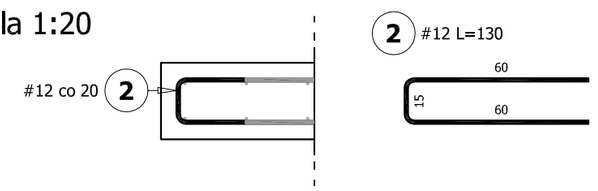

UWAGA:
1. Rozpatrywać łącznie z proj. Architektury, Instalacji oraz pozostałymi rys. proj. Konstrukcji.
2. Przed wykonaniem elementów sprawdzić wymiary na budowie.
3. W przypadku braku szczegółowych zaleceń w projekcie dotyczących wykonania poszczególnych elementów obiektu, należy zastosować zasady sztuki budowlanej i obowiązujące Polskie Normy.
4. Obiekt wykonać z zasadami sztuki budowlanej i obowiązujących Polskich Norm.
5. Autor nie ponosi odpowiedzialności za wszelkie zmiany wprowadzone bez jego zgody na etapie realizcji przez inwestora.

meritum grupa budowlana

m e r i t u m Grupa Budowlana spółka z ograniczoną odpowiedzialnością sp.k.,
31-060 Kraków Plac Wolnica 10 tel./fax. (032) 623 35 13

	Nazwisko	Podpis	Nr uprawnień	Data	Stadium:
Projektował	mgr inż. Andrzej Smaga		MAP/0289/PWOK/08 w spec. konstr. -bud.	2.2016	**PW**
Opracował	inż. Piotr Jarczyk			2.2016	Skala: 1:20 1:50 1:500
Sprawdził					

Inwestor:
Komenda Wojewódzka Policji w Katowicach, ul. Lompy 19, 40-038 Katowice
Inwestycja:
Budowa Komisariatu Policji przy ul. Myśliwskiej w Szczyrku, budowa zjazdu, budowa murów oporowych oraz budowa utwardzeń terenu (ciągów pieszo-jezdnych, chodników, miejsc postojowych) wraz z infrastrukturą techniczną.
Lokalizacja:
Szczyrk, ul. Myśliwska, działki nr 3614, 3615/3, 3615/4, 3615/6, 3615/11, 3975/7, 4166/10;
obręb:0001 Szczyrk, jedn. ewid.: 240201_1 Szczyrk

Nazwa rysunku:
ZBROJENIE ŚCIAN OPOROWYCH So-2 I So-3

Branża: **KONSTRUKCJA**

Nr rys.: **K/25**