Płyta stropowa klatki schodowej– wyk. 3x

Poz.	Stal A–I	Stal A–II	Długość (cm)	Ilość w elemencie	Ilość elementów	Ilość ogółem	Długość łączna (m) A–I 6	Długość łączna (m) A–II 8
1		8	408	14	3	42		171,36
2		8	462	8	3	24		110,88
3		8	524	4	3	12		62,88
4		8	303	16	3	48		145,44
5		8	384	11	3	33		126,72
6		8	338	4	3	12		40,56
7		8	288	5	3	15		43,20
8		8	258	6	3	18		46,44
9		8	120	3	3	9		10,80
10		8	136 *	6	3	18		24,48
11		8	136 *	6	3	18		24,48
12	6		88	31	3	93	81,84	
Długość wg średnic (m)							81,84	807,24
Masa 1 m pręta (kg/m)							0,22	0,40
Masa łączna wg średnic (kg)							18,17	318,86
Masa łączna wg gatunku stali (kg)							18,17	318,86
Ogółem (kg)							337,03	
* Średnia długość								

Poz.	Ilość w elemencie	Ilość elementów	Ilość ogółem	a (cm)	Długość (cm)	Długość całkowita (m)
10.1	1	3	3	76	76	2,28
10.2	1	3	3	100	100	3,00
10.3	1	3	3	124	124	3,72
10.4	1	3	3	148	148	4,44
10.5	1	3	3	172	172	5,16
10.6	1	3	3	196	196	5,88
11.1	1	3	3	76	76	2,28
11.2	1	3	3	100	100	3,00
11.3	1	3	3	124	124	3,72
11.4	1	3	3	148	148	4,44
11.5	1	3	3	172	172	5,16
11.6	1	3	3	196	196	5,88
Ogółem: (m)						48,96

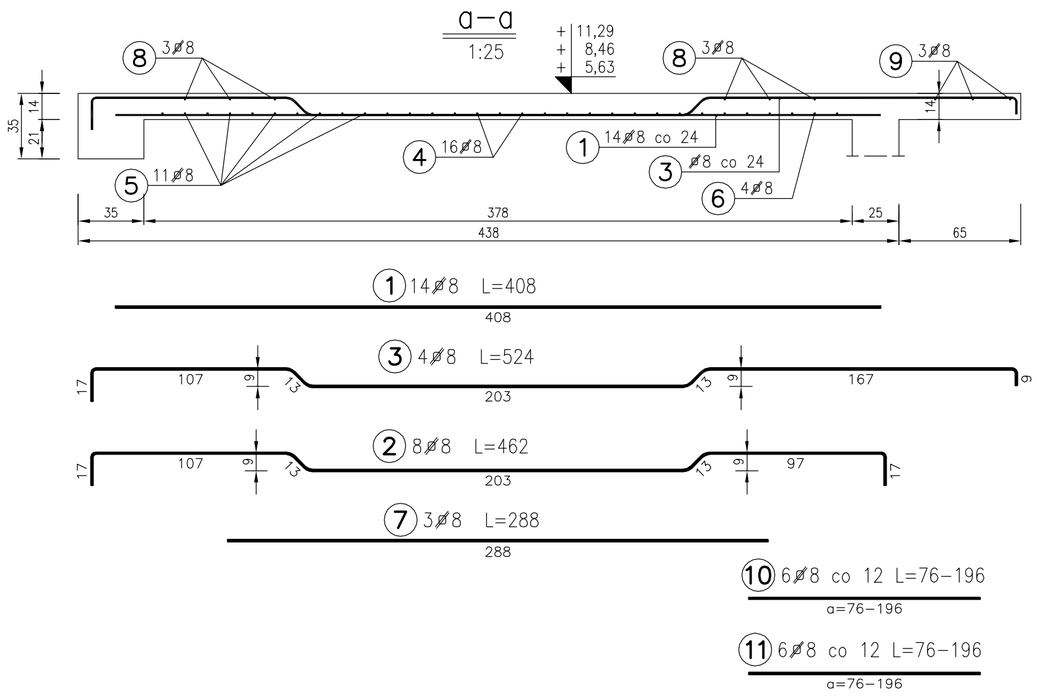

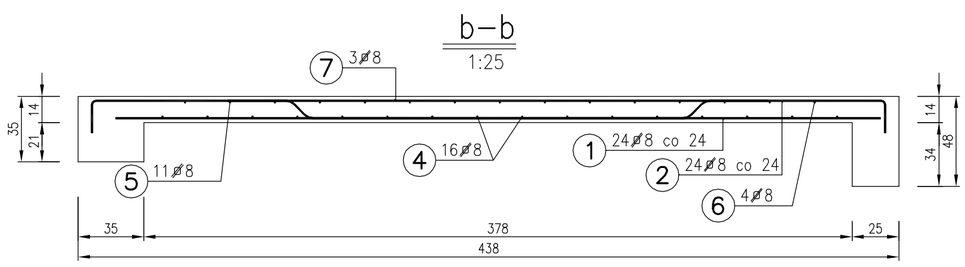

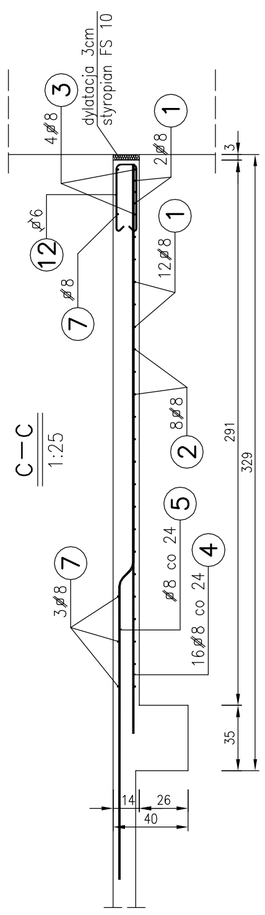

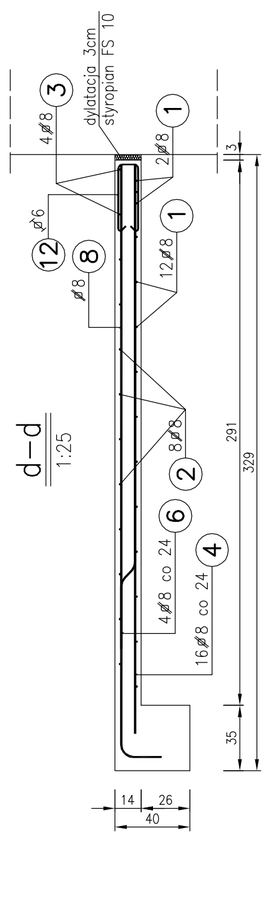

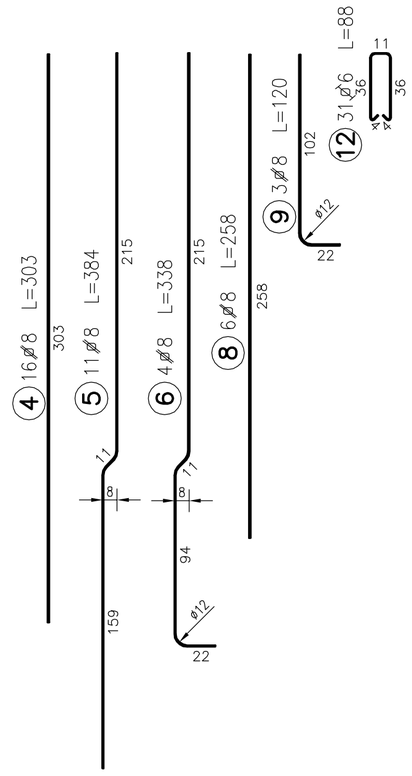

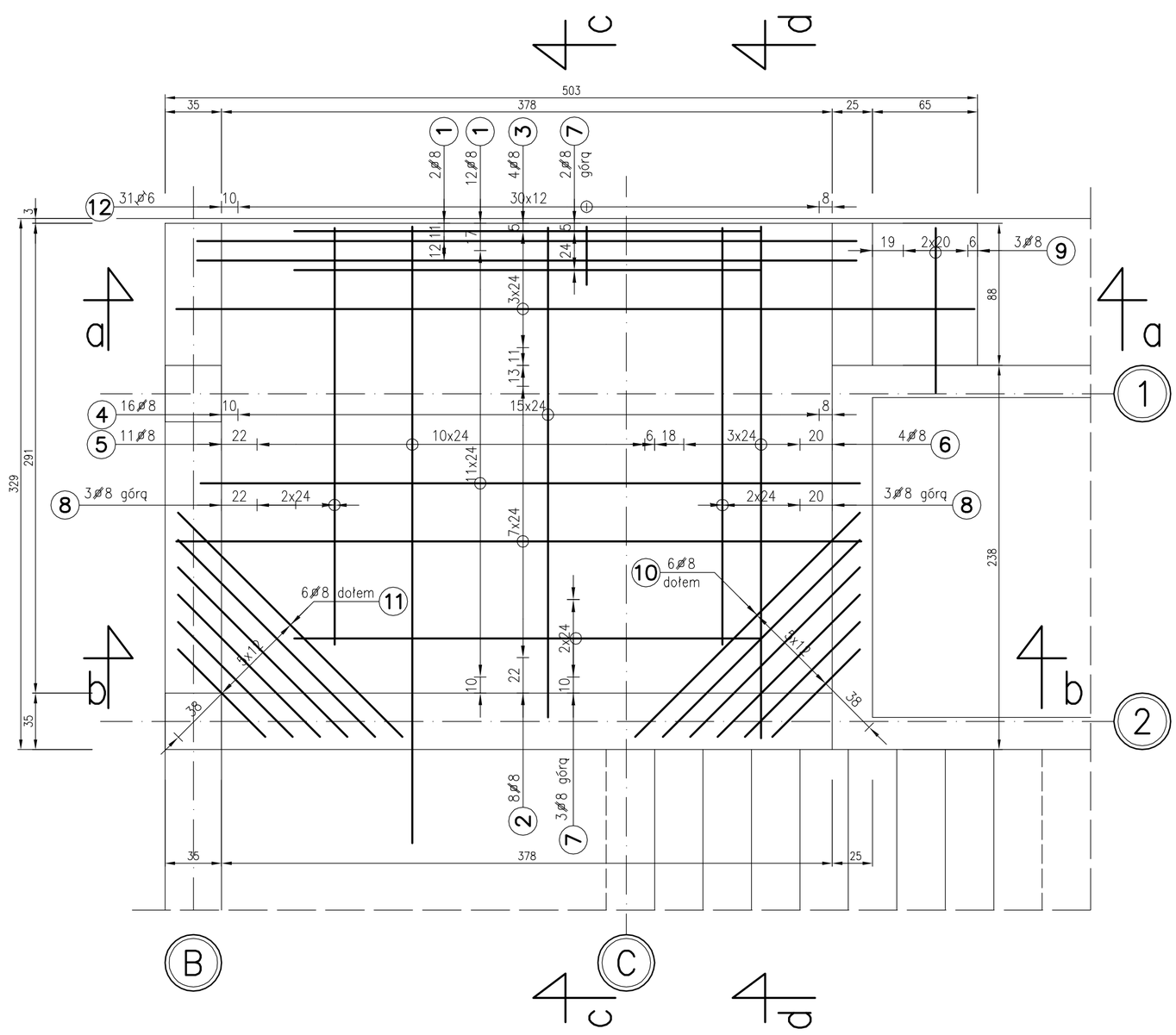

Uwagi:

1. Rozpatrywać łącznie z rys. nr 19.

Stal A–II – 18G2
A–I – St3SX
Beton – B20

Temat projektu:	PROJEKT BUDOWLANY DOBUDOWY KLATKI SCHODOWEJ I WINDY ORAZ PRZEBUDOWY POMIESZCZEŃ SŁUŻB DYŻURNYCH I KLATKI SCHODOWEJ W BUDYNKU ADMINISTRACYJNYM KMP W ŻORACH	Data:	LIPIEC 2006
		Faza/Branża:	PB+PW
Inwestor:	KOMENDA WOJEWÓDZKA POLICJI,KATOWICE,ul.Lompy19 GMINA MIEJSKA ŻORY, Al. Wojska Polskiego 25	Projekt3	
Nazwa obiektu:	Budynek KMP – ul.Wodzisławska 3, Żory	architekci: Marek Pelc, Wojciech Student; 44 – 200 Rybnik, ul.Kusocińskiego 5; tel. (032) 42 26 240, fax. (032) 42 25 323; e-mail: projekt3@rybnet.pl; www.projekt3.pl	
	Nazwisko / Nr upr. / Podpis	Nazwa rysunku:	PŁYTA STROPOWA KLATKI POZ. 5,63, 8,46 I 11,29
Gł. projektant:			
Wykonał:	inż. Piotr Motyka / SLK/0988/PWOK/05		
Sprawdził:		Skala: 1:25	Nr rysunku: 15 / Nr arkusza: –
Konstrukcja:	inż. Krzysztof Sobik / 601/01		
Sprawdził:	inż. Piotr Motyka / SLK/0988/PWOK/05		