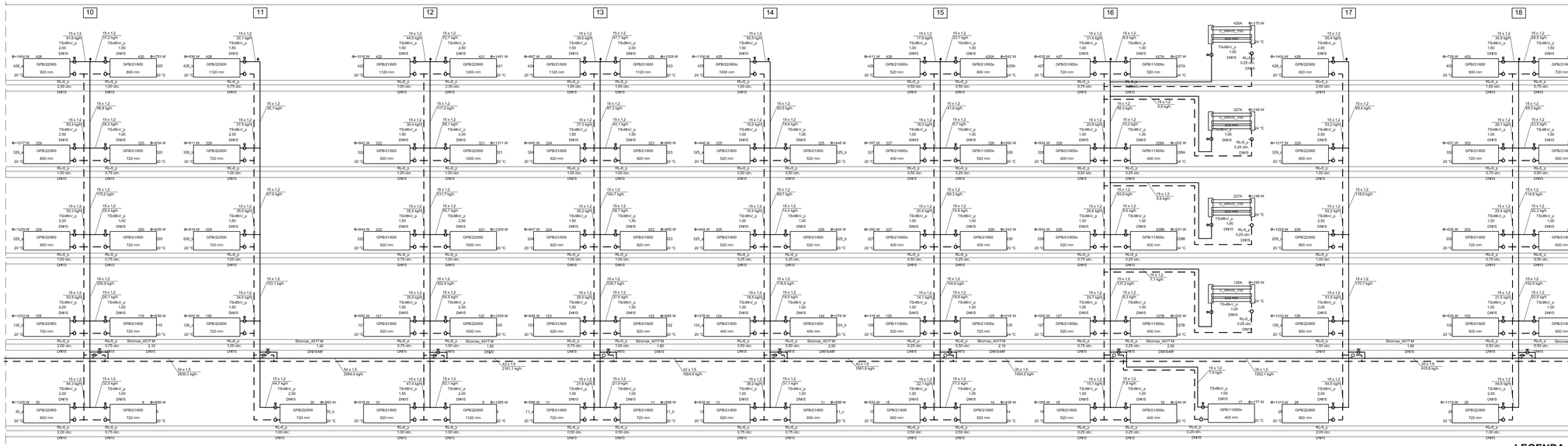

LEGENDA:

- zawór termostatyczny grzejnikowy
- zawór powrotny grzejnikowy
- automatyczny odpowietrznik z zaworem
- projektowana instalacja centralnego ogrzewania - zasilanie
- projektowana instalacja centralnego ogrzewania - powrót
- grzejnik płytowy - niezintegrowany

A- Moc grzejnika
B- Numer grzejnika
C- Temperatura pomieszczenia
D- Numer pomieszczenia
E- Nastawa zaworu
F- Wymiary grzejnika

neon
www.neon.net.pl
neon@neon.net.pl

Częstochowa, ul. Bór 180
42-202 Częstochowa
tel./fax: +48 +34 3245161

Inwestor:	Komenda Wojewódzka Policji w Katowicach ul. J. Lompy 19, 40-038 Katowice
Faza:	PROJEKT WYKONAWCZY
Branża:	Sanitarna
Temat:	Termomodernizacja i rewaloryzacja budynków z infrastrukturą wybranych Jednostek Policji woj. śląskiego w ramach Programu Operacyjnego Infrastruktura i Środowisko 2014-2020 - opracowanie dokumentacji projektowej i kosztorysowej Zadania nr 2 – Samodzielny Pododdział Prewencji Policji w Częstochowie ul. Legionów 26 dz. ew. 13/4 jed. ewid. 246401_1 obręb 191– Termomodernizacja budynku w ramach Programu Infrastruktura i Środowisko 2014 – 2020
Projektował:	mgr inż. Wojciech Norberciak — SLK/1372/POWS/06 — specjalność: sanitarna — XII 2017
Sprawdził:	mgr inż. Jacek Płoszaj — SLK/4547/POOS/12 — specjalność: sanitarna — XII 2017
	Rozwinięcie - cz.2 - instalacja centralnego ogrzewania — Skala -/- — Nr rysunku S7